GLB15

Wartungsfreie Gleitlagerbuchse für Auswerferpaket

Self-lubricating guide bush for ejector set

Similar to: E 1125, M1125

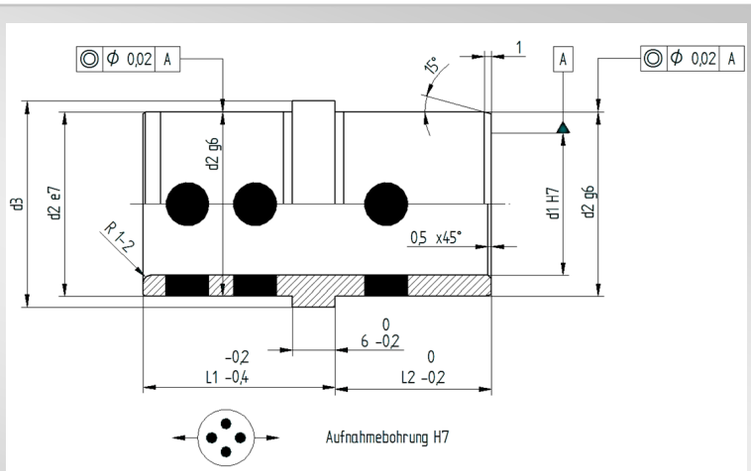

d2	d3	d1	L2	L1	Art.Nr.
14	17	**10**	**9**	**12**	GLB15.010.009.012
				17	GLB15.010.009.017
16	19	**12**	**9**	**17**	GLB15.012.009.017
			12	**17**	GLB15.012.012.017
18	21	**14**	**12**	**17**	GLB15.014.012.017
				22	GLB15.014.012.022
			17	**22**	GLB15.014.017.022
24	27	**18**	**12**	**17**	GLB15.018.012.017
				22	GLB15.018.012.022
			17	**22**	GLB15.018.017.022
				27	GLB15.018.017.027
			22	**27**	GLB15.018.022.027
26	29	**20**	**17**	**22**	GLB15.020.017.022
			22	**27**	GLB15.020.022.027

d2	d3	d1	L2	L1	Art.Nr.
28	31	**22**	**17**	**22**	GLB15.022.017.022
			22	**27**	GLB15.022.022.027
30	33	**24**	**17**	**22**	GLB15.024.017.022
				27	GLB15.024.017.027
			22	**27**	GLB15.024.022.027
			27	**36**	GLB15.024.027.036
38	41	**30**	**22**	**27**	GLB15.030.022.027
			27	**36**	GLB15.030.027.036
				46	GLB15.030.027.046
			36	**46**	GLB15.030.036.046
48	51	**40**	**36**	**46**	GLB15.040.036.046